АБВ-025.120.00.000-01СБ

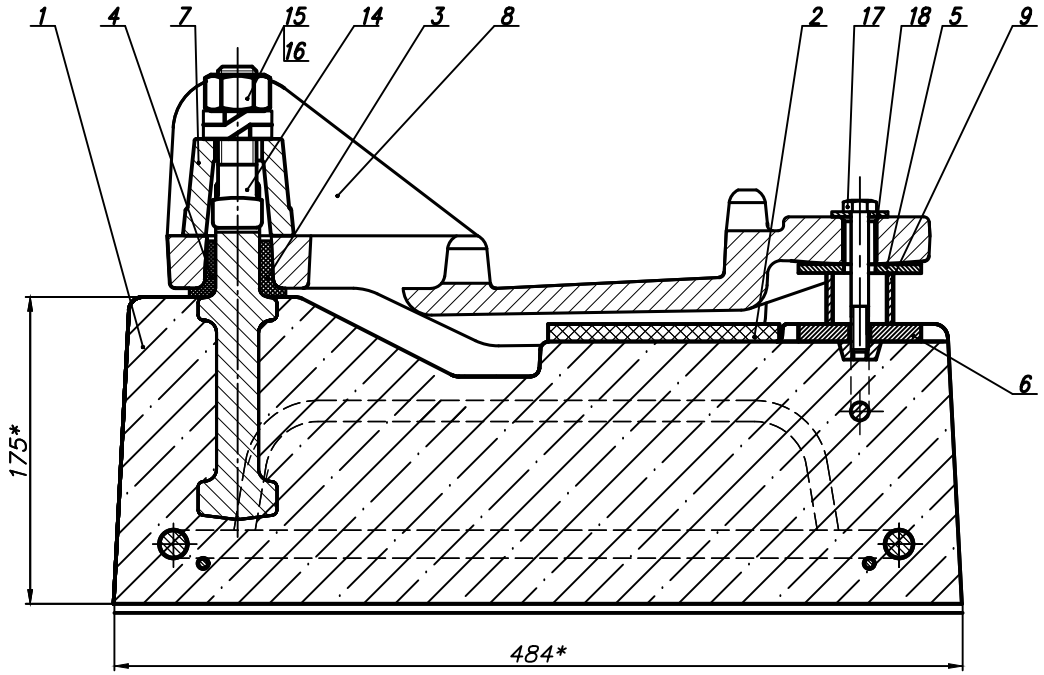

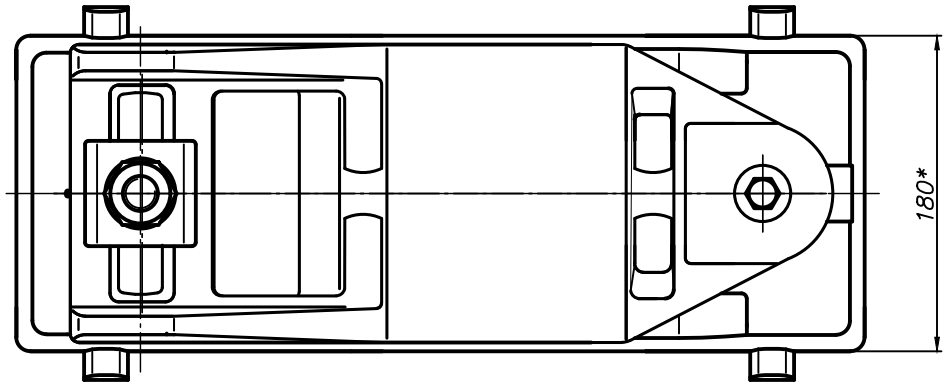

1.*Размеры для справок

Изм.	Лист	№ докум.	Подп.	Дата	АБВ-025.120.00.000-01СБ		
Разраб.		Бирюкова		14.02.2017	Скрепление виброгасящего основания ВОК-50М со шпалой-коротышом типа КРВ-65 сборочный чертеж	Лит. 0	Масса	Масштаб 1:2
Пров.		Грошев		14.02.2017				
Т.контр.						Лист	Листов 1	
Н.контр.		Сапронов		14.02.2017		ООО "АБВ"		
Утв.		Грошев		14.02.2017				

Копировал Формат А2

Перв. примен.

Справ. №

№ № № №